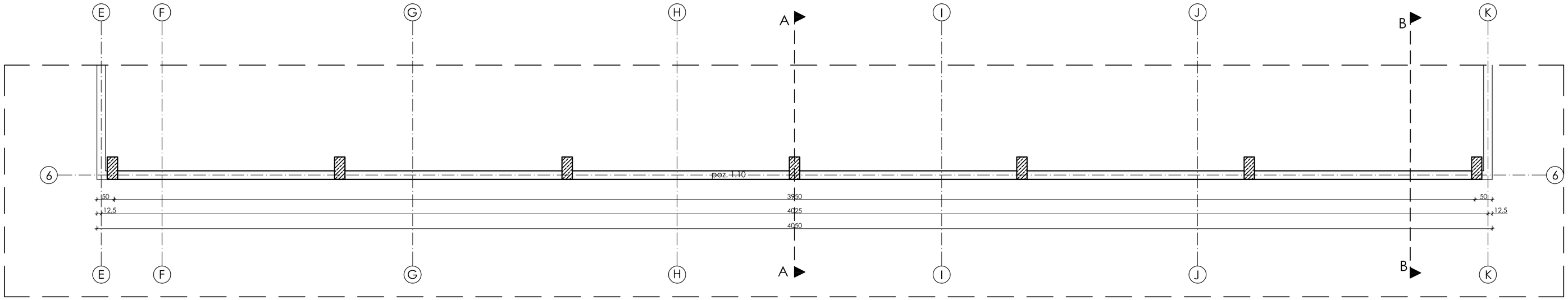

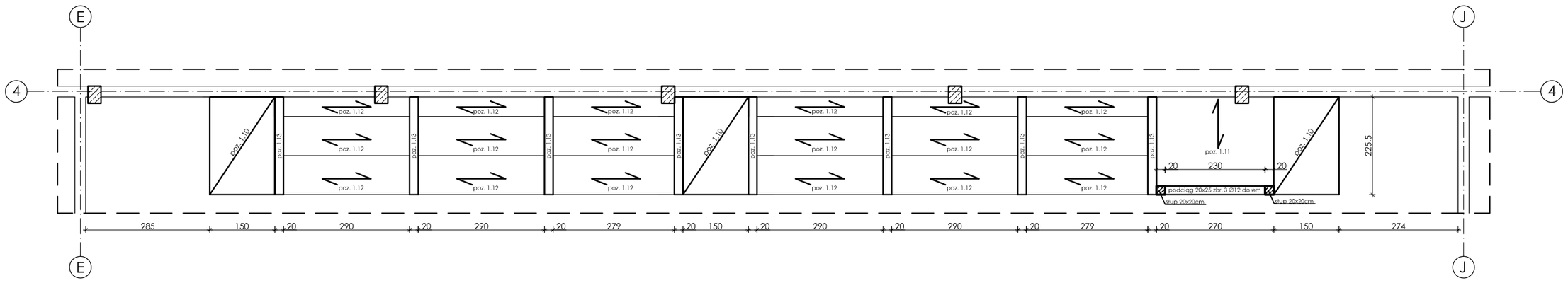

Szczegół wykonania belki - poz. 1.13
skala 1:25

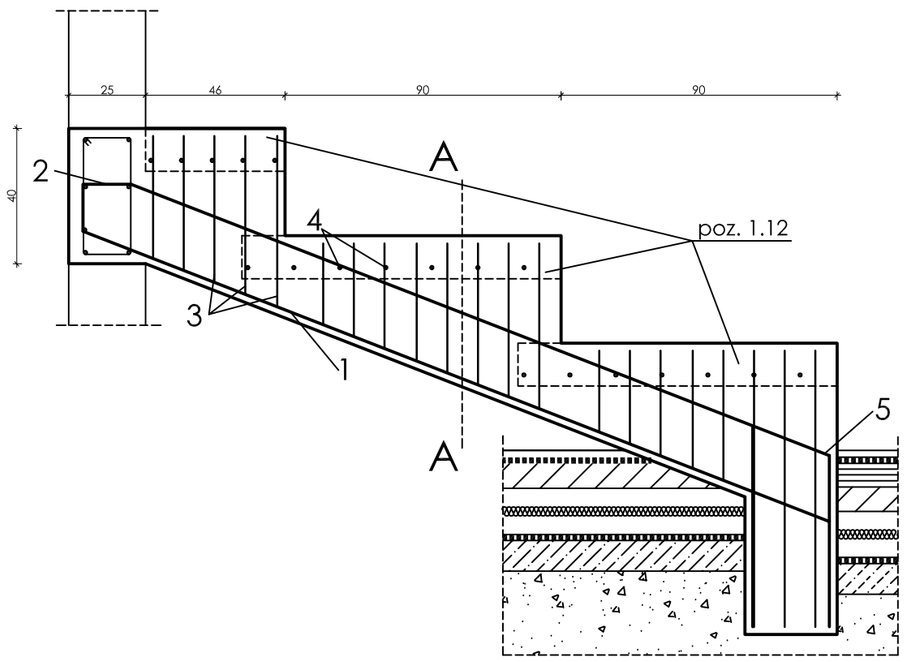

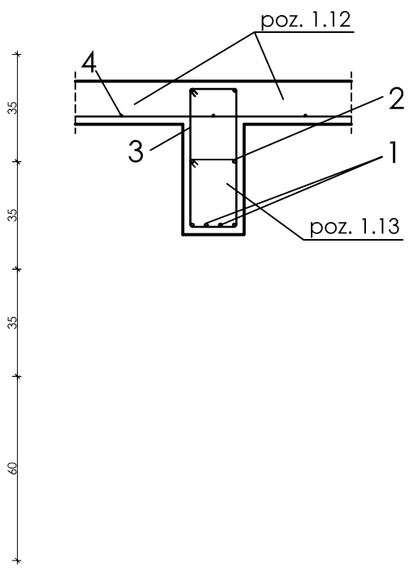

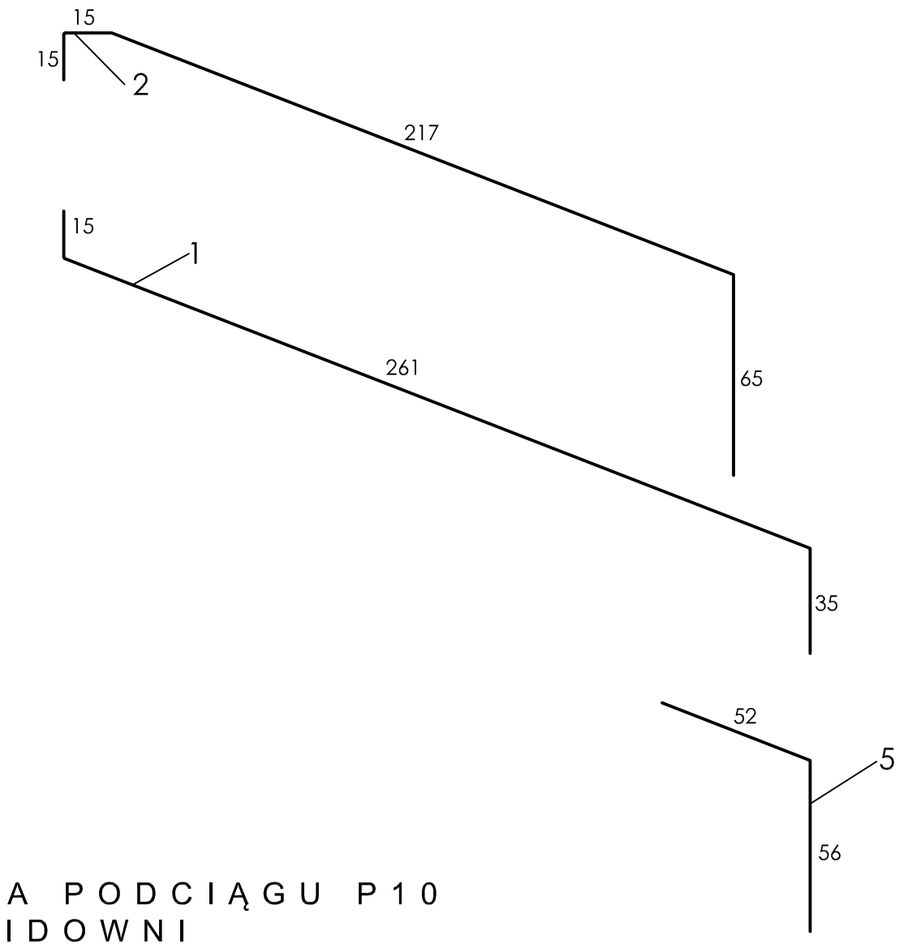

UWAGI:

1. Informacje zawarte na rysunkach, a nie ujęte w opisie lub ujętę w opisie,a nie przedstwione na rysunkach należy traktować jakby były zawarte w obu częściach!

K O N S T R U K C J A P O D C I Ą G U P 1 0
I W I D O W N I
s k a l a 1 : 1 0 0

M A C H U R A - P R O J E K T Biuro Architektury i Konstrukcji		
Konstrukcja Podciągu P10 i Widowni		
Autor konstrukcji:	inż. Łukasz Machura upr. nr OPL/0655/PWOK/10	Podpis:
Sprawdzający konstrukcję:	mgr inż. Piotr Rapp upr. nr OPL/0732/POOK/11	Podpis:
Opracował:	mgr inż. Tomasz Janik	Podpis:
Obiekt: Sala gimnastyczna z zapleczem socjalnym oraz łącznikiem do Publicznego Gimnazjum w Zagwiździu przy ul. Lipowej 68		Stadium: Konstr.
Adres: 46-030 Zagwiździe, ul. Lipowa 68, dz. nr $^{612}/_{4}$,$^{614}/_{3}$	Data: Kwiecień 2016	Skala: 1:100
Inwestor: Gmina Murów, ul. Dworcowa 2, 46-030 Murów		Numer rysunku: K3